Приложение 2
к приказу Минприроды России
От 16.09.2016 г № 480
Форма

УТВЕРЖДАЮ:
Должность зам. министра
Ф.И.О. Ступин А.Ю
Дата 13.10.2017

АКТ
лесопатологического обследования № 62-10-35/17
лесных насаждений Илимского лесничества (лесопарка)
Иркутской области (субъект Российской Федерации)

Способ лесопатологического обследования: 1. Визуальный ☐

2. Инструментальный ☑

Место проведения:

Участковое лесничество	Урочище (дача)	Квартал (кварталы)	Выдел (выделы)	Площадь,га
Невонское	Кеульская	6	42	27,3

Лесопатологическое обследование проведено на общей площади 27,3 га.

2. Инструментальное обследование лесного участка.
2.1. Фактическая таксационная характеристика лесного насаждения соответствует (не соответствует) (нужное подчеркнуть) таксационному описанию Причины несоответствия:
Ведомость лесных участков с выявленными несоответствиями таксационным описаниям приведена в приложении 1 к Акту.

2.2. Состояние насаждений: **с нарушенной устойчивостью** ☑
с утраченной устойчивостью ☐

причины повреждения: Болезни леса

Заселено (отработано) стволовыми вредителями

Вид вредителя	Порода	Встречаемость (% заселенных деревьев)	Степень заселения лесного насаждения (слабая, средняя, сильная)
Сосновый усач	С	20	слабая

Повреждено огнем: нет

Вид пожара	Порода	Состояние корневых лап		Состояние корневой шейки		Подсушивание луба	
		процент поврежденных огнем корней	процент деревьев с данным повреждением	ожог корневой шейки по окружности (1/4; 2/4; ¾; более ¾)	процент деревьев с данным повреждением	по окружности (1/4; 2/4; ¾; более ¾)	процент деревь с данн повреждением

Поражено болезнями :

Вид болезни	Порода	Встречаемость (% пораженных деревьев)	Степень поражения лесного насаждения (слабая, средняя, сильная)
Сосновая губка	С,Л	25	средняя
Трутовик ложный,осиновый	ОС	25	средняя
Трутовик настоящий	Б	25	средняя

2.3. Выборке подлежит:___ 100____ % деревьев,
в том числе:

Кв. 6 выд.42

ослабленных _____ % (причины назначения) _____

сильно ослабленных _____ % (причины назначения) _____

усыхающих ___14___ % (причины назначения) дупла, плодовые тела, табачные сучья

свежего сухостоя ___15___ %

в том числе: свежего ветровала _____ %

свежего бурелома _____ %

старого ветровала ___10___ %

в том числе: старого бурелома _____ %

старого сухостоя ___14___ %

аварийных _____ %

.

2.4. Полнота лесного насаждений после уборки деревьев, подлежащих рубке, составит: кв.6 выд. 42- 0,24

Критическая полнота для данной категории лесных насаждений составляет ____0,3____ .

ЗАКЛЮЧЕНИЕ

С целью предотвращения негативных процессов или снижения ущерба от их воздействия назначено:

Участковое лесничество	Урочище (дача)	Квартал	Выдел	Площадь выдела, га	Вид мероприятия	Площадь мероприятия, га	Порода	Запас на выдел куб.м	Крайние сроки проведения
Невонское	Кеульская	6	42	29,9	ССР	27,3	С	5460	2017

Ведомость перечета деревьев, назначенных в рубку, и абрис лесного участка прилагаются (приложение 2 и 3 к Акту).

Меры по обеспечению возобновления:

Содействие естественному возобновлению путем сохранения подроста

Мероприятия, необходимые для предупреждения повреждения или поражения смежных насаждений:

В прилегающих насаждениях рекомендуется проводить текущие лесопатологические обследования

Сведения для расчета степени повреждения:

год образования старого сухостоя 2010;

основная причина повреждения древесины Болезни леса

Дата проведения обследований 04.09.2017

Исполнитель работ по проведению лесопатологического обследования:

ФИО Данилина Н.И. Подпись

Приложение 3
к акту лесопатологического обследования

Абрис участка
ТО МЛК Иркутской области по Илимскому лесничеству
Невонское участковое лесничество, Кеульская дача,
Квартал 6 выд. 42
Масштаб 1:10 000

Площадь отведенного участка – 27,3 га

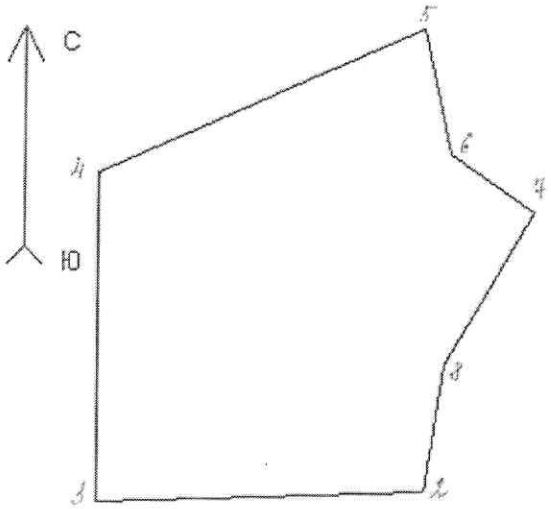

Номера точек	координаты		Румбы линий	Длина ,м
0-1			СВ-02	1440
1-2			ЮЗ-88	660
	Отведенная площадь			
2-3	58.676706	102.537130	ЮЗ-88	446
3-4	58.676625	102.529620	С-0	458
4-5	58.680556	102.529460	СВ-66	486
5-6	58.682479	102.537020	ЮВ-12	175
6-7	58.681459	102540990	ЮВ-55	140
7-8	58.681158	102.541180	ЮЗ-30	245
8-2	58.678554	102.537970	ЮЗ-08	180

№ выдела	Ленты (круговой площадки) перечета				
	№ ленты (площадки)	длина,м	ширина,м	радиус,м	площадь,га
42	пп 300	20			0,6
42	пп 300	20			0,6

Условные обозначения

———	Площадь отвода

Исполнитель работ по проведению лесопатологического обследования:
ФИО Данилина Н.И. Подпись

Дата составления документа 18.09.2017г. телефон 89641202532

Приложение 1.1

к акту лесопатологичского обследования

Результаты проведения лесопатологического обследования лесных насаждений за сентябрь 2017г.

Субъект Российской Федерации: **Иркутская область** Лесничество (лесопарк) **Илимское**

Участковое лесничество **Невонское** Дача **Кеульская**

Номер квартала	Номер выдела	Площадь выдела, га	Целевое назначение лесов	Категория защитных лесов	Номер лесопатологического выдела	Площадь лесопатологического выдела, га	Таксационная характеристика лесного насаждения: состав	порода	возраст	средняя высота,м	средний диаметр, см	тип леса	полнота	бонитет	запас, кбм \ га	Число деревьев на пробе, шт.	распределение деревьев по категориям состояния, % от запаса: без признаков ослабления	ослабленные	сильно ослабленные	усыхающие	свежий сухостой	старый сухостой	свежий ветровал	старый ветровал	свежий бурелом	старый бурелом	аварийные деревья	Признаки повреждения деревьев	Доля поврежденных деревьев,%	Причины ослабления, повреждения	Подлежит рубке,%	Назначенные мероприятия: вид	площадь, га
1	2	3	4	5	6	7	8	9	10	11	12	13	14	15	16	17	18	19	20	21	22	23	24	25	26	27	28	29	30	31	32	33	34
6	42 1п.п.	29,9	экс		1	27,3	4	С	180	20	28	брзм	0,5	4	200	53	14	19	14	18	11	13		11				801 831 610 206	15 10 10 10	352 - 344 821 869	**53**	ССР	27,3
							3	Л	180	24	28					38	20	13	15	15	13	13		9		2		801 831 610 206	15 10 10 10	352 - 344 821 869	**52**		
							2	Б	100	18	18					50	18	16	16	13	11	15		12				801 831 206	15 10 10 10	355 - 821	**51**		
							1	Ос	100	22	28					39	12	15	22	14	15	13		9				801 831 206	15 10 10 1010	358 - 821	**51**		
итого по выделу						27,3									200	**180**	**16**	**16**	**16**	**16**	**12**	**13**		**10**		1					**52**		
6	42 2п.п.	29,9	экс		1		4	С	180	20	28	брзм	0,5	4		54	21	15	10	20	13	10		11				801 831 610 206	15 10 10 10	352 - 344 821 869	**54**		
							3	Л	180	24	28					37	18	16	13	15	16	13		9				801 831 610 206	15 10 10 10	352 - 344 821	**53**		
							2	Б	100	18	18					46	13	21	13	9	18	15		11				801 831 206	15 10 10 10	355 - 821	**53**		
							1	Ос	100	22	28					38	13	15	19	13	16	14		10				801 831 206	15 10 10 1010	358 - 821	**53**		
итого																**175**	**17**	**16**	**14**	**16**	**15**	**12**		**10**							**53**		

итого по выделу											355	16	16	15	16	14	13		10						53		

Показатели, не соответствующие таксационному описанию отмечаются "*".

Исполнитель работ по проведению лесопатологического обследования:

ФИО Данилина Н.И. Подпись

Дата составления документа 18.09.2017г. Телефон 89641202532

коды причин и признаки ослабления, повреждения:

352 губка сосновая
355 трутовик настоящий
821- ветровал
344- заселен.черный сосновый усач
358- трутовик осиновый ложный

801 - наличие плодовых тел на стволе
831 наличие дупел, табачных сучьев
206-обрыв корней
610 - поселение стволовых

Приложение 2
к акту лесопатологического обследования

Ведомость перечета деревьев назначенных в рубку

ВРЕМЕННАЯ ПРОБНАЯ ПЛОЩАДЬ №1

Субъект Российской Федерации **Иркутская область**

Лесничество (лесопарк) **Илимское** Квартал **6** Выдел **42**

Площадь **27,3** га,

Номер очага вредных организмов Размер пробной площади **0,6** га.

Таксационная характеристика:

тип леса **брзм** состав **4С3Л2Б1ОС** возраст **180** бонитет **4**

полнота **0,5** запас на га **200** возобновление **5С4Л1Е;10 лет;1,0м;3,5т.шт/га**

Время и причина ослабления лесного насаждения: **Болезни леса**

Тип очага вредных организмов: эпизодический, хронический (подчеркнуть)

Фаза развития очага вредных организмов: начальная, нарастания численности, собственно вспышка, кризис

(почеркнуть)

Состояние лесного насаждения, намечаемые мероприятия:

Насаждение перестойное с нарушенной биологической устойчивостью, утратило свои защитные функции, Причиной сильного ослабления насаждений явилось развитие грибных заболеваний. Крона деревьев редкая,хвоя бледно-зеленая или желто-зеленая.Выявлено большое количество суховершинных деревьев. На стволах, имеются сухобочины, морозобоины и табачные сучья. Обнаружены плодовые тела губки сосновой,лиственничной,настоящего и ложного трутовиков. Старый сухостой отработаны СВ. Насаждение подвержено ветровалу, бурелому. Поражение болезнями леса , СВ. степень повреждения средняя, на стволах имеются плодовые тела грибов, кроны сильно ажурные.
Сосна перестойная, повреждена губкой сосновой, СКС 3,42.
Лиственница перестойная,повреждена губкой лиственничной, СКС 3,36.
Осина перестойная, повреждена трутовиком ложным,осиновым. СКС 3,49.
Береза перестойная, повреждена трутовиком настоящим СКС 3,37.
Итого по выделу: текущий отпад состав. 28%, общий отпад 52%. Ст. сухостой 13%, ст. ветровал 10%. СКС -3,40

В целях предотвращения и уменьшения выхода деловой древесины и распостранения очагов вредителей и болезней леса в эксплуатационных лесах рекомендуется проведение ССР в соответствии с ведомостями перечета деревьев и заключения.

Исполнитель работ по проведению лесопатологического обследования:

ФИО Данилина Н.И. Подпись

Дата составления документа 18.09.2017 Телефон 89641202532

ВЕДОМОСТЬ ПЕРЕЧЕТА ДЕРЕВЬЕВ

Порода: **сосна**

Ступени толщины	Количество деревьев по категориям состояния, шт																Всего деревьев по ступеням толщины	
	I	II	III	IV		V		VI			Ветровал, бурелом			аварийные деревья			шт.	в т.ч. подлежат рубке.
				НЗ	З	НЗ	З	НЗ	З	О	НЗ	З	О	НЗ	З	О		
1	2	3	4	5	6	7	8	9	10	11	12	13	14	15	16	17	18	19
28	3	3	3	2	1	1	0	0	0	3	0	0	2	0	0	0	18	50
32	1	2	1	1	1	0	1	0	0	2	0	0	1	0	0	0	10	60
36	2	2	1	1	1	0	1	0	0	0	0	0	1	0	0	0	9	44
40	0	0	0	0	0	0	0	0	0	0	0	0	0	0	0	0	0	0
Итого деревьев	6	10	8	6	3	3	3	0	0	8	0	0	6	0	0	0	53	55
%	11	19	15	11	6	6	6	0	0	15	0	0	11	0	0	0	100	55

Порода: **Лиственни**

Ступени толщины	Количество деревьев по категориям состояния, шт																Всего деревьев по ступеням толщины	
	I	II	III	IV		V		VI			Ветровал, бурелом			аварийные деревья			шт.	в т.ч. подлежат рубке.
				НЗ	З	НЗ	З	НЗ	З	О	НЗ	З	О	НЗ	З	О		
1	2	3	4	5	6	7	8	9	10	11	12	13	14	15	16	17	18	19
24	0	0	0	0	0	0	0	0	0	0	0	0	0	0	0	0	0	0
28	5	2	3	1	0	1	2	0	0	2	1	0	1	0	0	0	18	44
32	2	2	2	1	1	1	0	0	0	2	0	0	1	0	0	0	12	50
36	1	1	1	1	1	0	1	0	0	1	0	0	1	0	0	0	8	63
40	0	0	0	0	0	0	0	0	0	0	0	0	0	0	0	0	0	0
Итого деревьев,	8	5	6	3	2	2	3	0	0	5	1	0	3	0	0	0	38	50
%	21	13	16	8	5	5	8	0	0	13	3	0	8	0	0	0	100	50

Порода: **Береза**

Ступени толщины	Количество деревьев по категориям состояния, шт																Всего деревьев по ступеням толщины	
	I	II	III	IV		V		VI			Ветровал, бурелом			аварийные деревья			шт.	в т.ч. подлежат рубке.
				НЗ	З	НЗ	З	НЗ	З	О	НЗ	З	О	НЗ	З	О		
1	2	3	4	5	6	7	8	9	10	11	12	13	14	15	16	17	18	19
16	2	1	1	1	0	2	0	0	2	0	0	1	0	0	0	0	10	60
20	4	4	2	2	0	2	0	0	4	0	0	3	0	0	0	0	21	52
24	3	3	4	3	0	2	0	0	2	0	0	2	0	0	0	0	19	47
28	0	0	0	0	0	0	0	0	0	0	0	0	0	0	0	0	0	0
Итого деревьев,	9	8	7	6	0	6	0	0	8	0	0	6	0	0	0	0	50	52
%	18	16	14	12	0	12	0	0	16	0	0	12	0	0	0	0	100	52

Порода: **Осина**

Ступени толщины, см	Количество деревьев по категориям состояния, шт																Всего деревьев по ступеням толщины	
	I	II	III	IV		V		VI			Ветровал, бурелом			аварийные деревья			шт.	в т.ч.подлежат рубке, %
				НЗ	З	НЗ	З	НЗ	З	О	НЗ	З	О	НЗ	З	О		
1	2	3	4	5	6	7	8	9	10	11	12	13	14	15	16	17	18	19
24	2	3	3	1	0	2	0	0	0	2	0	0	2	0	0	0	15	47
28	2	1	1	2	0	3	0	0	0	1	0	0	1	0	0	0	11	64
32	1	2	4	2	0	1	0	0	0	2	0	0	1	0	0	0	13	46
Итого деревьев,	5	6	8	5	0	6	0	0	0	5	0	0	4	0	0	0	39	51
%	13	15	21	13	0	15	0	0	0	13	0	0	10	0	0	0	100	51

Порода: **Пихта**

Ступени толщины, см	Количество деревьев по категориям состояния, шт																Всего деревьев по ступеням толщины	
	I	II	III	IV		V		VI			Ветровал, бурелом			аварийные деревья			шт.	в т.ч.подлежат рубке, %
				НЗ	З	НЗ	З	НЗ	З	О	НЗ	З	О	НЗ	З	О		

1	2	3	4	5	6	7	8	9	10	11	12	13	14	15	16	17	18	19
Итого деревьев	0	0	0	0	0	0	0	0	0	0	0	0	0	0	0	0	0	0
%	0	0	0	0	0	0	0	0	0	0	0	0	0	0	0	0	0	0

Порода: **Ель**

Ступени толщины, см	Количество деревьев по категориям состояния, шт																Всего деревьев по ступеням толщины	
	I	II	III	IV		V		VI			Ветровал, бурелом			аварийные деревья			шт.	в т.ч.подлежат рубке, %
				НЗ	З	НЗ	З	НЗ	З	О	НЗ	З	О	НЗ	З	О		
1	2	3	4	5	6	7	8	9	10	11	12	13	14	15	16	17	18	19
Итого деревьев,	0	0	0	0	0	0	0	0	0	0	0	0	0	0	0	0	0	0
%	0	0	0	0	0	0	0	0	0	0	0	0	0	0	0	0	0	0

Порода: **Кедр**

Ступени толщины, см	Количество деревьев по категориям состояния, шт																Всего деревьев по ступеням толщины	
	I	II	III	IV		V		VI			Ветровал, бурелом			аварийные деревья			шт.	в т.ч.подлежат рубке, %
				НЗ	З	НЗ	З	НЗ	З	О	НЗ	З	О	НЗ	З	О		
1	2	3	4	5	6	7	8	9	10	11	12	13	14	15	16	17	18	19
Итого деревьев,	0	0	0	0	0	0	0	0	0	0	0	0	0	0	0	0	0	0
%	0	0	0	0	0	0	0	0	0	0	0	0	0	0	0	0	0	0

Порода: **Итого по выделу**

Ступени толщины	Количество деревьев по категориям состояния, шт																Всего деревьев по ступеням	
	I	II	III	IV		V		VI			Ветровал, бурелом			аварийные деревья			шт.	в т.ч. подлежат рубке.
				НЗ	З	НЗ	З	НЗ	З	О	НЗ	З	О	НЗ	З	О		
1	2	3	4	5	6	7	8	9	10	11	12	13	14	15	16	17	18	19
16	2	1	1	1	0	2	0	0	2	0	0	1	0	0	0	0	10	60
20	4	4	2	2	0	2	0	0	4	0	0	3	0	0	0	0	21	52
24	5	9	10	6	0	6	1	0	2	5	0	2	4	0	0	0	50	52
28	10	6	7	5	1	5	2	0	0	6	1	0	4	0	0	0	47	51
32	4	6	7	4	2	2	1	0	0	6	0	0	3	0	0	0	35	51
36	3	3	2	2	2	0	2	0	0	1	0	0	2	0	0	0	17	53
40	0	0	0	0	0	0	0	0	0	0	0	0	0	0	0	0	0	0
Итого деревьев	28	29	29	20	5	17	6	0	8	18	1	6	13	0	0	0	180	52
%	16	16	16	11	3	9	3	0	4	11	1	3	7	0	0	0	100	52

Примечание: НЗ-незаселеное, З-заселенное, О-отработано вредителями.

Приложение 2
к акту лесопатологического обследования

Ведомость перечета деревьев назначенных в рубку

ВРЕМЕННАЯ ПРОБНАЯ ПЛОЩАДЬ №2

Субъект Российской Федерации **Иркутская область**

Лесничество (лесопарк) **Илимское** Квартал **6** Выдел **42**

Площадь **27,3** га,

Номер очага вредных организмов Размер пробной площади **0,6** га.

Таксационная характеристика:

тип леса **брзм** состав **4С3Л2Б1ОС** возраст **180** бонитет **4**

полнота **0,5** запас на га **200** возобновление **5С4Л1Е;10 лет;1,0м;3,5т.шт/га**

Время и причина ослабления лесного насаждения: **Болезни леса**

Тип очага вредных организмов: эпизодический, хронический (подчеркнуть)

Фаза развития очага вредных организмов: начальная, нарастания численности, собственно вспышка, кризис

(почеркнуть)

Состояние лесного насаждения, намечаемые мероприятия:

Насаждение перестойное с нарушенной биологической устойчивостью, утратило свои защитные функции, Причиной сильного ослабления насаждений явилось развитие грибных заболеваний. Крона деревьев редкая,хвоя бледно-зеленая или желто-зеленая.Выявлено большое количество суховершинных деревьев. На стволах, имеются сухобочины, морозобоины и табачные сучья. Обнаружены плодовые тела губки сосновой,лиственничной,настоящего и ложного трутовиков. Старый сухостой отработаны СВ. Насаждение подвержено ветровалу, бурелому. Поражение болезнями леса , СВ. степень повреждения средняя, на стволах имеются плодовые тела грибов, кроны сильно ажурные.
Сосна перестойная, повреждена губкой сосновой, СКС 3,31.
Лиственница перестойная,повреждена губкой лиственничной, СКС 3,41.
Осина перестойная, повреждена трутовиком ложным,осиновым. СКС 3,52.
Береза перестойная, повреждена трутовиком настоящим СКС 3,50.
Итого по выделу: текущий отпад состав. 31%, общий отпад 53%. Ст. сухостой 12%, ст. ветровал 10%. СКС -3,40

В целях предотвращения и уменьшения выхода деловой древесины и распостранения очагов вредителей и болезней леса в эксплуатационных лесах рекомендуется проведение ССР в соответствии с ведомостями перечета деревьев и заключения.

Исполнитель работ по проведению лесопатологического обследования:

ФИО Данилина Н.И. Подпись

Дата составления документа 18.09.2017 Телефон 89641202532

ВЕДОМОСТЬ ПЕРЕЧЕТА ДЕРЕВЬЕВ

Порода: **сосна**

Ступени толщины	Количество деревьев по категориям состояния, шт																Всего деревьев по ступеням толщины	
	I	II	III	IV		V		VI			Ветровал, бурелом			аварийные деревья			шт.	в т.ч. подлежат рубке.
				НЗ	З	НЗ	З	НЗ	З	О	НЗ	З	О	НЗ	З	О		

1	2	3	4	5	6	7	8	9	10	11	12	13	14	15	16	17	18	19
20	0	0	0	0	0	0	0	0	0	0	0	0	0	0	0	0	0	0
24	4	2	2	1	0	1	3	0	0	2	0	0	1	0	0	0	16	50
28	2	2	2	3	1	1	0	0	0	2	0	0	1	0	0	0	14	57
32	2	2	1	2	1	1	1	0	0	2	0	0	1	0	0	0	13	62
36	3	2	1	1	1	0	1	0	0	0	0	0	2	0	0	0	11	45
40	0	0	0	0	0	0	0	0	0	0	0	0	0	0	0	0	0	0
Итого дер	11	8	6	7	3	3	5	0	0	6	0	0	5	0	0	0	54	54
%	20	15	11	13	6	6	9	0	0	11	0	0	9	0	0	0	100	54

Порода: **Лиственни**

Ступени толщины	Количество деревьев по категориям состояния, шт																Всего деревьев по ступеням толщины	
	I	II	III	IV		V		VI			Ветровал, бурелом			аварийные деревья			шт.	в т.ч. подлежат рубке.
				НЗ	З	НЗ	З	НЗ	З	О	НЗ	З	О	НЗ	З	О		
1	2	3	4	5	6	7	8	9	10	11	12	13	14	15	16	17	18	19
24	0	0	0	0	0	0	0	0	0	0	0	0	0	0	0	0	0	0
28	4	3	2	1	0	1	2	0	0	2	0	0	1	0	0	0	16	44
32	2	2	2	1	1	1	0	0	0	2	0	0	1	0	0	0	12	50
36	1	1	1	1	1	1	1	0	0	1	0	0	1	0	0	0	9	67
40	0	0	0	0	0	0	0	0	0	0	0	0	0	0	0	0	0	0
Итого деревьев	7	6	5	3	2	3	3	0	0	5	0	0	3	0	0	0	37	51
%	19	16	14	8	5	8	8	0	0	14	0	0	8	0	0	0	100	51

Порода: **Береза**

Ступени толщины	Количество деревьев по категориям состояния, шт																Всего деревьев по ступеням толщины	
	I	II	III	IV		V		VI			Ветровал, бурелом			аварийные деревья			шт.	в т.ч. подлежат рубке.
				НЗ	З	НЗ	З	НЗ	З	О	НЗ	З	О	НЗ	З	О		
1	2	3	4	5	6	7	8	9	10	11	12	13	14	15	16	17	18	19
16	2	1	1	2	0	2	0	0	2	0	0	1	0	0	0	0	11	64
20	1	4	2	2	0	2	0	0	2	0	0	2	0	0	0	0	15	53
24	3	4	3	1	0	4	0	0	3	0	0	2	0	0	0	0	20	50
Итого деревьев	6	9	6	5	0	8	0	0	7	0	0	5	0	0	0	0	46	54
%	13	20	13	11	0	17	0	0	15	0	0	11	0	0	0	0	100	54

Порода: **Осина**

Ступени толщины, см	Количество деревьев по категориям состояния, шт																Всего деревьев по ступеням толщины	
	I	II	III	IV		V		VI			Ветровал, бурелом			аварийные деревья			шт.	в т.ч.подлежат рубке, %
				НЗ	З	НЗ	З	НЗ	З	О	НЗ	З	О	НЗ	З	О		
1	2	3	4	5	6	7	8	9	10	11	12	13	14	15	16	17	18	19
20	0	0	0	0	0	0	0	0	0	0	0	0	0	0	0	0	0	0
24	2	3	3	2	0	2	0	0	0	2	0	0	2	0	0	0	16	50
28	2	2	2	2	0	3	0	0	0	1	0	0	1	0	0	0	13	54
32	1	1	2	1	0	1	0	0	0	2	0	0	1	0	0	0	9	56
Итого деревьев	5	6	7	5	0	6	0	0	0	5	0	0	4	0	0	0	38	53
%	13	16	18	13	0	16	0	0	0	13	0	0	11	0	0	0	100	53

Порода: **Пихта**

Ступени толщины, см	Количество деревьев по категориям состояния, шт																Всего деревьев по ступеням толщины	
	I	II	III	IV		V		VI			Ветровал, бурелом			аварийные деревья			шт.	в т.ч.подлежат рубке, %
				НЗ	З	НЗ	З	НЗ	З	О	НЗ	З	О	НЗ	З	О		
1	2	3	4	5	6	7	8	9	10	11	12	13	14	15	16	17	18	19
Итого деревьев	0	0	0	0	0	0	0	0	0	0	0	0	0	0	0	0	0	0
%	0	0	0	0	0	0	0	0	0	0	0	0	0	0	0	0	0	0

Порода: **Ель**

Ступени толщины, см	Количество деревьев по категориям состояния, шт																Всего деревьев по ступеням толщины	
	I	II	III	IV		V		VI			Ветровал, бурелом			аварийные деревья			шт.	в т.ч.подлежат рубке, %
				НЗ	З	НЗ	З	НЗ	З	О	НЗ	З	О	НЗ	З	О		
1	2	3	4	5	6	7	8	9	10	11	12	13	14	15	16	17	18	19
Итого деревьев,	0	0	0	0	0	0	0	0	0	0	0	0	0	0	0	0	0	0
%	0	0	0	0	0	0	0	0	0	0	0	0	0	0	0	0	0	0

Порода: **Кедр**

Ступени толщины, см	Количество деревьев по категориям состояния, шт																Всего деревьев по ступеням толщины	
	I	II	III	IV		V		VI			Ветровал, бурелом			аварийные деревья			шт.	в т.ч.подлежат рубке, %
				НЗ	З	НЗ	З	НЗ	З	О	НЗ	З	О	НЗ	З	О		
1	2	3	4	5	6	7	8	9	10	11	12	13	14	15	16	17	18	19
Итого деревьев,	0	0	0	0	0	0	0	0	0	0	0	0	0	0	0	0	0	0
%	0	0	0	0	0	0	0	0	0	0	0	0	0	0	0	0	0	0

Порода: **Итого по выделу**

Ступени толщины	Количество деревьев по категориям состояния, шт																Всего деревьев по ступеням	
	I	II	III	IV		V		VI			Ветровал, бурелом			аварийные деревья			шт.	в т.ч. подлежат рубке.
				НЗ	З	НЗ	З	НЗ	З	О	НЗ	З	О	НЗ	З	О		
1	2	3	4	5	6	7	8	9	10	11	12	13	14	15	16	17	18	19
16	2	1	1	2	0	2	0	0	2	0	0	1	0	0	0	0	11	64
20	1	4	2	2	0	2	0	0	2	0	0	2	0	0	0	0	15	53
24	9	9	8	4	0	7	3	0	3	4	0	2	3	0	0	0	52	50
28	8	7	6	6	1	5	2	0	0	5	0	0	3	0	0	0	43	51
32	5	5	5	4	2	3	1	0	0	6	0	0	3	0	0	0	34	56
36	4	3	2	2	2	1	2	0	0	1	0	0	3	0	0	0	20	55
40	0	0	0	0	0	0	0	0	0	0	0	0	0	0	0	0	0	0
Итого деревьев	29	29	24	20	5	20	8	0	7	16	0	5	12	0	0	0	175	53
%	16	17	14	11	3	11	5	0	4	9	0	3	7	0	0	0	100	53

Примечание: НЗ-незаселеное, З-заселенное, О-отработано вредителями.

Приложение 2
к акту лесопатологического обследования

Ведомость перечета деревьев назначенных в рубку

ВРЕМЕННАЯ ПРОБНАЯ ПЛОЩАДЬ (СВОДНАЯ)

Субъект Российской Федерации **Иркутская область**

Лесничество (лесопарк) **Илимское** Квартал **6** Выдел **42**

Площадь **27,3** га,

Номер очага вредных организмов Размер пробной площади га.

Таксационная характеристика:

тип леса **брзм** состав **4С3Л2Б1ОС** возраст **180** бонитет **4**

полнота **0,5** запас на га **200** возобновление **5С4Л1Е;10 лет;1,0м;3,5т.шт/га**

Время и причина ослабления лесного насаждения: **Болезни леса**

Тип очага вредных организмов: эпизодический, хронический (подчеркнуть)

Фаза развития очага вредных организмов: начальная, нарастания численности, собственно вспышка, кризис

(почеркнуть)

Состояние лесного насаждения, намечаемые мероприятия:

Насаждение перестойное с нарушенной биологической устойчивостью, утратило свои защитные функции, Причиной сильного ослабления насаждений явилось развитие грибных заболеваний. Крона деревьев редкая,хвоя бледно-зеленая или желто-зеленая.Выявлено большое количество суховершинных деревьев. На стволах, имеются сухобочины, морозобоины и табачные сучья. Обнаружены плодовые тела губки сосновой,лиственничной,настоящего и ложного трутовиков. Старый сухостой отработаны СВ. Насаждение подвержено ветровалу, бурелому. Поражение болезнями леса , СВ. степень повреждения средняя, на стволах имеются плодовые тела грибов.
Сосна перестойная, повреждена губкой сосновой, СКС 3,36.
Лиственница перестойная,повреждена губкой лиственничной, СКС 3,38.
Осина перестойная, повреждена трутовиком ложным,осиновым. СКС 3,51.
Береза перестойная, повреждена трутовиком настоящим СКС 3,43.
Итого по выделу: текущий отпад состав. 30%, общий отпад 53%. Ст. сухостой 13%, ст. ветровал 10%. СКС -3,40

В целях предотвращения и уменьшения выхода деловой древесины и распостранения очагов вредителей и болезней леса в эксплуатационных лесах рекомендуется проведение ССР в соответствии с ведомостями перечета деревьев и заключения.

Исполнитель работ по проведению лесопатологического обследования:

ФИО Данилина Н.И. Подпись

Дата составления документа 18.09.2017 Телефон 89641202532

ВЕДОМОСТЬ ПЕРЕЧЕТА ДЕРЕВЬЕВ

Порода: **сосна**

Ступени толщины	Количество деревьев по категориям состояния, шт								Всего деревьев по ступеням толщины	
	I	II	III	IV	V	VI	Ветровал, бурелом	аварийные деревья		в т.ч.

	I	II	III	НЗ	З	НЗ	З	НЗ	З	О	НЗ	З	О	НЗ	З	О	шт.	подлежат рубке.
1	2	3	4	5	6	7	8	9	10	11	12	13	14	15	16	17	18	19
24	4	5	5	3	0	3	4	0	0	5	0	0	3	0	0	0	32	56
28	5	5	5	5	2	2	0	0	0	5	0	0	3	0	0	0	32	53
32	3	4	2	3	2	1	2	0	0	4	0	0	2	0	0	0	23	61
36	5	4	2	2	2	0	2	0	0	0	0	0	3	0	0	0	20	45
40	0	0	0	0	0	0	0	0	0	0	0	0	0	0	0	0	0	0
Итого деревьев	17	18	14	13	6	6	8	0	0	14	0	0	11	0	0	0	107	54
%	16	17	13	12	6	6	7	0	0	13	0	0	10	0	0	0	100	54

Порода: **Лиственни**

Ступени толщины	Количество деревьев по категориям состояния, шт																Всего деревьев по ступеням толщины	
	I	II	III	IV		V		VI			Ветровал, бурелом			аварийные деревья			шт.	в т.ч. подлежат рубке.
				НЗ	З	НЗ	З	НЗ	З	О	НЗ	З	О	НЗ	З	О		
1	2	3	4	5	6	7	8	9	10	11	12	13	14	15	16	17	18	19
24	0	0	0	0	0	0	0	0	0	0	0	0	0	0	0	0	0	0
28	9	5	5	2	0	2	4	0	0	4	1	0	2	0	0	0	34	44
32	4	4	4	2	2	2	0	0	0	4	0	0	2	0	0	0	24	50
36	2	2	2	2	2	1	2	0	0	2	0	0	2	0	0	0	17	65
40	0	0	0	0	0	0	0	0	0	0	0	0	0	0	0	0	0	0
Итого деревьев	15	11	11	6	4	5	6	0	0	10	1	0	6	0	0	0	75	51
%	20	15	15	8	5	7	8	0	0	13	1	0	8	0	0	0	100	50

Порода: **Береза**

Ступени толщины	Количество деревьев по категориям состояния, шт																Всего деревьев по ступеням толщины	
	I	II	III	IV		V		VI			Ветровал, бурелом			аварийные деревья			шт.	в т.ч. подлежат рубке.
				НЗ	З	НЗ	З	НЗ	З	О	НЗ	З	О	НЗ	З	О		
1	2	3	4	5	6	7	8	9	10	11	12	13	14	15	16	17	18	19
16	4	2	2	3	0	4	0	4	0	0	2	0	0	0	0	0	21	62
20	5	8	4	4	0	4	0	6	0	0	5	0	0	0	0	0	36	53
24	6	7	7	4	0	6	0	5	0	0	4	0	0	0	0	0	39	49
28	0	0	0	0	0	0	0	0	0	0	0	0	0	0	0	0	0	0
32	0	0	0	0	0	0	0	0	0	0	0	0	0	0	0	0	0	0
Итого деревьев	15	17	13	11	0	14	0	15	0	0	11	0	0	0	0	0	96	53
%	15	18	14	11	0	15	0	16	0	0	11	0	0	0	0	0	100	53

Порода: **Осина**

Ступени толщины, см	Количество деревьев по категориям состояния, шт																Всего деревьев по ступеням толщины	
	I	II	III	IV		V		VI			Ветровал, бурелом			аварийные деревья			шт.	в т.ч.подлежат рубке, %
				НЗ	З	НЗ	З	НЗ	З	О	НЗ	З	О	НЗ	З	О		
1	2	3	4	5	6	7	8	9	10	11	12	13	14	15	16	17	18	19
20	0	0	0	0	0	0	0	0	0	0	0	0	0	0	0	0	0	0
24	4	6	6	3	0	4	0	0	0	4	0	0	4	0	0	0	31	48
28	4	3	3	4	0	6	0	0	0	2	0	0	2	0	0	0	24	58
32	2	3	6	3	0	2	0	0	0	4	0	0	2	0	0	0	22	50
Итого деревьев	10	12	15	10	0	12	0	0	0	10	0	0	8	0	0	0	77	52
%	13	16	19	13	0	16	0	0	0	13	0	0	10	0	0	0	100	52

Порода: **Пихта**

Ступени толщины, см	Количество деревьев по категориям состояния, шт																Всего деревьев по ступеням толщины	
	I	II	III	IV		V		VI			Ветровал, бурелом			аварийные деревья			шт.	в т.ч.подлежат рубке, %
				НЗ	З	НЗ	З	НЗ	З	О	НЗ	З	О	НЗ	З	О		
1	2	3	4	5	6	7	8	9	10	11	12	13	14	15	16	17	18	19
Итого деревьев	0	0	0	0	0	0	0	0	0	0	0	0	0	0	0	0	0	0
%	0	0	0	0	0	0	0	0	0	0	0	0	0	0	0	0	0	0

Порода: **Ель**

Ступени толщины, см	Количество деревьев по категориям состояния, шт																Всего деревьев по ступеням толщины	
	I	II	III	IV		V		VI			Ветровал, бурелом			аварийные деревья			шт.	в т.ч.подлежат рубке, %
				НЗ	З	НЗ	З	НЗ	З	О	НЗ	З	О	НЗ	З	О		
1	2	3	4	5	6	7	8	9	10	11	12	13	14	15	16	17	18	19
Итого деревьев,	0	0	0	0	0	0	0	0	0	0	0	0	0	0	0	0	0	0
%	0	0	0	0	0	0	0	0	0	0	0	0	0	0	0	0	0	0

Порода: **Кедр**

Ступени толщины, см	Количество деревьев по категориям состояния, шт																Всего деревьев по ступеням толщины	
	I	II	III	IV		V		VI			Ветровал, бурелом			аварийные деревья			шт.	в т.ч.подлежат рубке, %
				НЗ	З	НЗ	З	НЗ	З	О	НЗ	З	О	НЗ	З	О		
1	2	3	4	5	6	7	8	9	10	11	12	13	14	15	16	17	18	19
Итого деревьев,	0	0	0	0	0	0	0	0	0	0	0	0	0	0	0	0	0	0
%	0	0	0	0	0	0	0	0	0	0	0	0	0	0	0	0	0	0

Порода: **Итого по выделу**

Ступени толщины	Количество деревьев по категориям состояния, шт																Всего деревьев по ступеням	
	I	II	III	IV		V		VI			Ветровал, бурелом			аварийные деревья			шт.	в т.ч. подлежат рубке.
				НЗ	З	НЗ	З	НЗ	З	О	НЗ	З	О	НЗ	З	О		
1	2	3	4	5	6	7	8	9	10	11	12	13	14	15	16	17	18	19
16	4	2	2	3	0	4	0	4	0	0	2	0	0	0	0	0	21	62
20	5	8	4	4	0	4	0	6	0	0	5	0	0	0	0	0	36	53
24	14	18	18	10	0	13	4	5	0	9	4	0	7	0	0	0	102	51
28	18	13	13	11	2	10	4	0	0	11	1	0	7	0	0	0	90	51
32	9	11	12	8	4	5	2	0	0	12	0	0	6	0	0	0	69	54
36	7	6	4	4	4	1	4	0	0	2	0	0	5	0	0	0	37	54
40	0	0	0	0	0	0	0	0	0	0	0	0	0	0	0	0	0	0
Итого деревьев	57	58	53	40	10	37	14	15	0	34	12	0	25	0	0	0	355	53
%	16	16	15	11	3	10	4	4	0	11	3	0	7	0	0	0	100	53

Примечание: НЗ-незаселеное, З-заселенное, О-отработано вредителями.

Приложение 2

Таксационное описание

Илимское Кеульская дача

Категория защитности: эксплуатируемые леса 3 гр. лесосырьевая база: АО "Группа "Илим" Квартал: 6

Номер выдела	Площадь, га	Состав, подрост, подлесок, почва, рельеф, особенности выдела	Возраст	Высота	Диаметр	Бонитет	Тип леса	Запас сырораст. леса, м3 на 1 га	Запас сырораст. леса, м3 общий по выдел.	Запас на выделе, м3 Единодер.	Запас на выделе, м3 Захламленность	Запас на выделе, м3 Общий	Хозяйственные распоряжения
		ОС					С2					83	
		С	170									82	
		Л										41	
		подрост: 5С3Л2Е (5) 1,0 м, 3,5 тыс.шт/га											
		подлесок: ОЛХ ИВК ШП густой											
		Выполнено:,минерализация почвы,год,2013,оценка,удовлетворительно											
		доступный для лесовосст.											
39	22,8	8С2Л+Б	1 С	190	23	30	10 4 3	БРРТ	,4 180 4104	3283	2 456	912	сплошная рубка
			23 Л		24	30		С2		821	2		минерализация
			Б	100									
		подрост: 6С4Б (10) 1,0 м, 5,0 тыс.шт/га											
		подлесок: ОЛХ ШП густой											
		селекционная оценка: минусовые											
40	9,5	4С3Л1Е2Б+ОС+С	1 С	180	23	28	9 4 3	БРРТ	,7 290 2755	1102	2 190	285	сплошная рубка
			22 Л		23	26		С2		826	2		комб.лесовосст
			Е		18	18				276	1		
			Б	100	19	18				551	2		
			С	190									
		подрост: 6Е2П2С (5) 0,5 м, 2,0 тыс.шт/га											
		подлесок: ОЛХ ШП Р средний											
		повреждение повреждение болезнями,сосна,сильная поврежденность,стволовые гнили											
		селекционная оценка: нормальные											
41	15,8	4С2С2Л2Б+Е	1 С	190	23	36	10 4 3	БРРТ	,6 250 3950	1580	2 316	474	сплошная рубка
			22 С	130	19	24		С2		790	1		минерализация
			Л	190	25	28				790	2		
			Б	100	19	18				790	2		
		подрост: 6Е2С2Б (25) 2,0 м, 3,0 тыс.шт/га											
		подлесок: ОЛХ ШП средний											
		повреждение повреждение болезнями,сосна,сильная поврежденность,стволовые гнили											
		селекционная оценка: нормальные											
√ 42	29,9	4С3Л2Б1ОС	1 С	180	20	28	9 4 4	БРЗМ	,5 200 5980	2392	2 598	1196	сплош.санрубка
			21 Л		24	28		С2		1794	2		минерализация
			Б	100	18	18				1196	2		
			ОС		22	28				598	2		
		подрост: 5С4Л1Е (10) 1,0 м, 3,5 тыс.шт/га											
		подлесок: ОЛХ ШП густой											
		повреждение повреждение болезнями,сосна,сильная поврежденность,стволовые гнили											
		селекционная оценка: минусовые											

Илимское лесничество
КОПИЯ ВЕРНА
Секретарь