Приложение 2
к приказу Минприроды России
От 16.09.2016 г № 480
Форма

УТВЕРЖДАЮ:
Должность зам. министра
Ф.И.О. А.Ю. Сорин
Дата 14.02.18

АКТ
лесопатологического обследования № 62-07-05/18
лесных насаждений Жигаловского лесничества (лесопарка)
Иркутской области (субъект Российской Федерации)

Способ лесопатологического обследования: 1. Визуальный ☐
2. Инструментальный ☑

Место проведения:

Участковое лесничество	Урочище (дача)	Квартал (кварталы)	Выдел (выделы)	Площадь, га
Тутурское	Орленгская	791	10	9,6

Лесопатологическое обследование проведено на общей площади 9,6 га.

2. Инструментальное обследование лесного участка.

2.1. Фактическая таксационная характеристика лесного насаждения кв 791 выд. 10 соответствует (не соответствует) (нужное подчеркнуть) таксационному описанию.

Причины несоответствия: Ошибки при проведении лесоустройства, давность лесоустройства

Ведомость лесных участков с выявленными несоответствиями таксационным описаниям приведена в приложении 1 к Акту.

2.2. Состояние насаждений: **с нарушенной устойчивостью** ☑
с утраченной устойчивостью ☐

причины повреждения:
Болезни леса, стволовые вредители

Заселено (отработано) стволовыми вредителями

Вид вредителя	Порода	Встречаемость (% заселенных деревьев)	Степень заселения лесного насаждения (слабая, средняя, сильная)
Усач сосновый чёрный	С, Л	22	Средняя

Повреждено огнем:

Вид пожара	Порода	Состояние корневых лап		Состояние корневой шейки		Подсушивание луба	
		процент поврежденных огнем корней	процент деревьев с данным повреждением	ожог корневой шейки по окружности (1/4; 2/4; ¾; более ¾)	процент деревьев с данным повреждением	по окружности (1/4; 2/4; ¾; более ¾)	процент деревьев с данным повреждением

Поражено болезнями

Вид болезни	Порода	Встречаемость (% поражённых деревьев)	Степень поражения лесного насаждения (слабая, средняя, сильная)
Сосновая губка	С, Л	29	средняя
Рак смоляной	С	16	слабая

2.3. Выборке подлежит: 100 % деревьев,
в том числе:

Кв. 791 выдел 10

ослабленных 19 % (причины назначения) Наличие плодовых тел; наличие на стволе в области крон раковых ран, язв, образований(>2/3 окружности ствола); наличие дупел

сильно ослабленных 16 % (причины назначения) Наличие плодовых тел; наличие на стволе в области крон раковых ран, язв, образований(>2/3 окружности ствола); наличие дупел

усыхающих 16 % (причины назначения) Наличие плодовых тел

свежего сухостоя 2 %

в том числе: свежего ветровала _____ %

свежего бурелома _____ %

старого ветровала _____ %

в том числе: старого бурелома _____ %

старого сухостоя 4 %

аварийных _____ %

2.4. Полнота лесного насаждения после уборки деревьев, подлежащих рубке, составит: 0,25.
Критическая полнота для данной категории лесных насаждений составляет 0,3 .

ЗАКЛЮЧЕНИЕ

С целью предотвращения негативных процессов или снижения ущерба от их воздействия назначено:

Участковое лесничество	Урочище (дача)	Квартал	Выдел	Площадь выдела, га	Вид мероприятий	Площадь мероприятий, га	Порода	Запас на выделе, куб.м	Крайние сроки проведения
Тутурское	Орленгская	791	10	380	ССР	9,6	С	2592	2018

Ведомость перечета деревьев, назначенных в рубку, и абрис лесного участка прилагаются (приложение 2 и 3 к Акту).

Меры по обеспечению возобновления: создание лесных культур

Мероприятия, необходимые для предупреждения повреждения или поражения смежных насаждений:
В прилегающих насаждениях рекомендуется проводить текущие лесопатологические обследования

Сведения для расчета степени повреждения:
год образования старого сухостоя 2010;
основная причина повреждения древесины: Болезни леса
Дата проведения обследований 20.09.2017г.
Исполнитель работ по проведению лесопатологического обследования:

Лысиков И.В. _____ Подпись

Приложение 1
к акту лесопатологического обследования

Ведомость лесных участков с выявленными несоответствиями таксационным описаниям

Источник данных	Год проведения лесоустройства	Номер квартала	Номер выдела	Площадь выдела, га	Целевое назначение лесов	Категория защитных лесов	Номер лесопатологического выдела	Площадь лесопатологического выдела, га	Таксационная характеристика										Заложено пробных площадей	
									состав	порода	возраст, лет	средняя высота, м	средний диаметр, см	тип леса	тип условий местопроизрастания	полнота	бонитет	Запас, куб. м/га	количество, шт	общая площадь. га
ТО	1986	791	10	380	Экс		3	9,6	6С4Л	С Л	110 110	24 25	28 32	РТ	В3	0,7	3	310		
Ф	2017								7С3Л	С Л	140 140	23 23	32 36	РТ	В3	0,6	3	270	6	9,6
ИТОГО								9,6											6	9,6

Примечание:
ТО - таксационные описания, Ф - фактическая характеристика лесного насаждения
Исполнитель работ по проведению лесопатологического обследования:

ФИО ___Лысиков И.В.___ Подпись _____

Приложение 1.1
к акту лесопатологического обследования

Результаты проведения лесопатологического обследования лесных насаждений за ___октябрь___ 2017 г.
месяц

Субъект Российской Федерации _____Иркутская область_____ Лесничество (лесопарк) _____Жигаловское_____
Участковое лесничество_____Тутурское_____ Урочище (лесная дача) _____Орленгская_____

Номер квартала	Номер выдела	Площадь выдела, га	Целевое назначение лесов	Категория защитных лесов	Номер лесопатологического выдела	Площадь лесопатологического выдела, га	Таксационная характеристика лесного насаждения									Число деревьев на пробе, шт.	Распределение деревьев по категориям состояния, % от запаса											Признаки повреждения деревьев	Доля поврежденных деревьев, %	Причины повреждения,. ослабления	Подлежит рубке, %	Назначенные мероприятия	
							состав	порода	возраст, лет	средняя высота, м	средний диаметр, см	тип леса	полнота	бонитет	Запас, куб. м/га		без признаков ослабления	ослабленные	сильно ослабленные	усыхающие	Свежий сухостой	Старый сухостой	Свежий ветровал	Старый ветровал	Свежий бурелом	Старый бурелом	Аварийные деревья					вид	площадь, га
1	2	3	4	5	6	7	8	9	10	11	12	13	14	15	16	17	18	19	20	21	22	23	24	25	26	27	28	29	30	31	32	33	34
791	10	380	Э		3	9,6	7С 3Л *	С *	140 *	23 *	32 *	Р Т	0,6 *	3	270 *	100	43	19	16	16	2	4						801 805 609 831 820	23 11 18 2 2	352 371 344	57	С С Р	9,6
								Л *	140 *	23 *	36 *					28	38	22	18	15	3	4						801 609 831	30 18 13	352 344	62		
Итого по выделу:						9,6										128	42	19	17	16	2	4									58		

Показатели, не соответствующие таксационному описанию отмечаются «*»; Признак повреждения деревьев «801» - наличие плодовых тел на стволах деревьев, «805» - наличие на стволах в области кроны раковых ран, язв, образований(>2/3 окружности ствола), «831» - наличие дупел, табачных сучков, «820» - смолотечение, «609» - местное поселение стволовых(заселено). Причина повреждения, ослабления «352» - Сосновая губка, «371» - Смоляной рак, «344» - повреждение(заселено или отработано) усачом сосновым чёрным.

Исполнитель работ по проведению лесопатологического обследования:
ФИО _____Лысиков И.В._____ Подпись _____
Дата составления документа _____17.10.2017 г._____ Телефон _____89501463208_____

Приложение 2
к акту лесопатологического обследования

Ведомость перечета деревьев назначенных в рубку

ВРЕМЕННАЯ ПРОБНАЯ ПЛОЩАДЬ №___1__

Субъект Российской Федерациии **Иркутская область**

Лесничество (лесопарк) **Жигаловское** Квартал **791** Выдел **10**

Площадь **9,6** га,

Номер очага вредных организмов Размер пробной площади **0,5** га.

Таксационная характеристика:

тип леса **РТ** состав **7С3Л** возраст **140** бонитет **3**

полнота **0,6** запас на га **270** возобновление **отсутствует**

Время и причина ослабления лесного насаждения: **Болезни леса**

Тип очага вредных организмов: эпизодический, хронический (подчеркнуть)

Фаза развития очага вредных организмов: начальная, нарастания численности, собственно вспышка, кризис (почеркнуть)

Состояние лесного насаждения, намечаемые мероприятия:
Главной причиной ухудшения санитарного и лесопатологического состояния данного насаждения являются болезни леса, наиболее воздействующая из которых – сосновая губка на протяжении последних 10 лет. Кроны ажурные, флагообразные, хвоя светло-зеленая, желто-зеленая, разреженная, по части деревьев укороченная. Расположение повреждённых деревьев куртинное, по категориям состояния равномерное. На стволах деревьев сосны и лиственницы имеются плодовые тела грибов, раковые раны в области кроны. Под корой обильная буровая мука, наличие насечек усачей, вылетных отверстий, отслоений коры. Текущий отпад 18%. Общий отпад 22%. Средневзвешенная категория состояния насаждения составляет 2,25. Намечается сплошная санитарная рубка.

Исполнитель работ по проведению лесопатологического обследования:

ФИО Лысиков И.В. Подпись _____

Дата составления документа **17.10.2017г.** Телефон 8-950-146-32-08

ВЕДОМОСТЬ ПЕРЕЧЕТА ДЕРЕВЬЕВ

Порода: сосна

Ступени толщины, см	Количество деревьев по категориям состояния, шт																Всего деревьев по ступеням толщины	
	I	II	III	IV		V		VI			Ветровал, бурелом			аварийные деревья			шт.	в т.ч.подлеж
				НЗ	З	НЗ	З	НЗ	З	О	НЗ	З	О	НЗ	З	О		
1	2	3	4	5	6	7	8	9	10	11	12	13	14	15	16	17	18	19
8	0	0	0	0	0	0	0	0	0	0	0	0	0	0	0	0	0	0
12	0	0	0	0	0	0	0	0	0	0	0	0	0	0	0	0	0	0
16	0	0	0	0	0	0	0	0	0	0	0	0	0	0	0	0	0	0
20	0	0	0	0	0	0	0	0	0	0	0	0	0	0	0	0	0	0
24	0	0	0	0	0	0	0	0	0	0	0	0	0	0	0	0	0	0
28	18	5	4	0	3	0	1	0	0	2	0	0	0	0	0	0	33	45
32	16	7	8	0	10	0	1	0	0	1	0	0	0	0	0	0	43	63
36	10	6	4	0	3	0	0	0	0	1	0	0	0	0	0	0	24	58
40	0	0	0	0	0	0	0	0	0	0	0	0	0	0	0	0	0	0
Итого деревьев,	44	18	16	0	16	0	2	0	0	4	0	0	0	0	0	0	100	56
%	44	18	16	0	16	0	2	0	0	4	0	0	0	0	0	0	100	56

Порода: Лиственница

Ступени толщины, см	Количество деревьев по категориям состояния, шт																Всего деревьев по ступеням толщины	
	I	II	III	IV		V		VI			Ветровал, бурелом			аварийные деревья			шт.	в т.ч.подлеж
				НЗ	З	НЗ	З	НЗ	З	О	НЗ	З	О	НЗ	З	О		
1	2	3	4	5	6	7	8	9	10	11	12	13	14	15	16	17	18	19
8	0	0	0	0	0	0	0	0	0	0	0	0	0	0	0	0	0	0
12	0	0	0	0	0	0	0	0	0	0	0	0	0	0	0	0	0	0
16	0	0	0	0	0	0	0	0	0	0	0	0	0	0	0	0	0	0
20	0	0	0	0	0	0	0	0	0	0	0	0	0	0	0	0	0	0
24	0	0	0	0	0	0	0	0	0	0	0	0	0	0	0	0	0	0
28	0	0	0	0	0	0	0	0	0	0	0	0	0	0	0	0	0	0
32	0	0	0	0	0	0	0	0	0	0	0	0	0	0	0	0	0	0
36	8	4	3	0	2	0	1	0	0	0	0	0	0	0	0	0	18	56
40	3	2	2	0	2	0	0	0	0	1	0	0	0	0	0	0	10	70
Итого деревьев,	11	6	5	0	4	0	1	0	0	1	0	0	0	0	0	0	28	61
%	39	21	18	0	14	0	4	0	0	4	0	0	0	0	0	0	100	61

Порода: Итого по выделу

Ступени толщины, см	Количество деревьев по категориям состояния, шт																Всего деревьев по ступеням толщины	
	I	II	III	IV		V		VI			Ветровал, бурелом			аварийные деревья			шт.	в т.ч.подлеж
				НЗ	З	НЗ	З	НЗ	З	О	НЗ	З	О	НЗ	З	О		
1	2	3	4	5	6	7	8	9	10	11	12	13	14	15	16	17	18	19
8	0	0	0	0	0	0	0	0	0	0	0	0	0	0	0	0	0	0
12	0	0	0	0	0	0	0	0	0	0	0	0	0	0	0	0	0	0
16	0	0	0	0	0	0	0	0	0	0	0	0	0	0	0	0	0	0
20	0	0	0	0	0	0	0	0	0	0	0	0	0	0	0	0	0	0
24	0	0	0	0	0	0	0	0	0	0	0	0	0	0	0	0	0	0
28	18	5	4	0	3	0	1	0	0	2	0	0	0	0	0	0	33	45
32	16	7	8	0	10	0	1	0	0	1	0	0	0	0	0	0	43	63
36	18	10	7	0	5	0	1	0	0	1	0	0	0	0	0	0	42	57
40	3	2	2	0	2	0	0	0	0	1	0	0	0	0	0	0	10	70
Итого деревьев,	55	24	21	0	20	0	3	0	0	5	0	0	0	0	0	0	128	57
%	43	19	16	0	16	0	2	0	0	4	0	0	0	0	0	0	100	57

Примечание: НЗ-незаселеное, З-заселенное, О-отработано вредителями.

Приложение 3
к акту лесопатологического обследования

Абрис участка
ТУ МЛК Иркутской области по Жигаловскому лесничеству, Тутурское участковое лесничество, Орленгская дача, квартал 791 выдел 10

М 1:10000

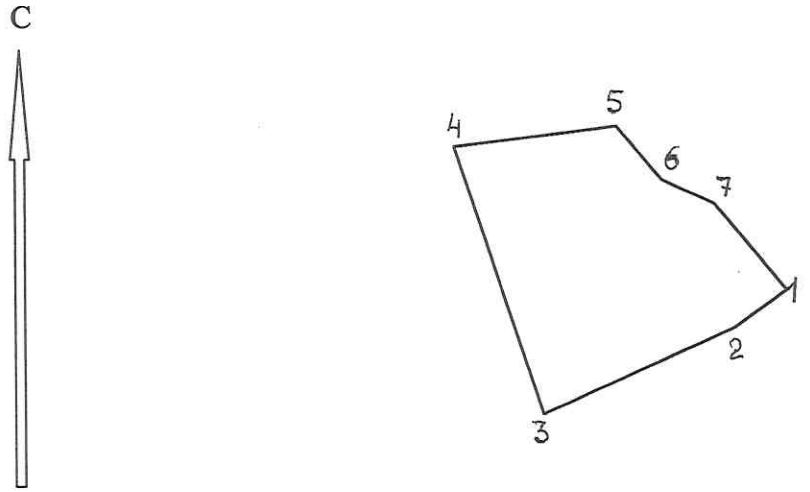

№ выдела	Ленты (круговой площадки) перечёта				
	№ ленты (площадки)	длина, м	ширина, м	радиус, м	площадь, га
10	1	250	20		0,5

Номера точек	Координаты	Румбы линий	Длина, м
1-2	N54°58.350' E104°59.949'	ЮЗ:55	90
2-3	N54°58.324' E104°59.879'	ЮЗ:66	275
3-4	N54°58.258' E104°59.643'	СЗ:18	372
4-5	N54°58.454' E104°59.548'	СВ:83	214
5-6	N54°58.464' E104°59.735'	СВ:40	94
6-7	N54°58.426' E104°59.793'	ЮВ:65	76
7-1	N54°58.411' E104°59.857'	ЮВ:40	150

Условные обозначения:

[ ] - участок отвода

Исполнитель работ по проведению лесопатологического обследования:

ФИО _Лысиков И.В._ Подпись _____

Дата составления документа: __17 октября 2017__ Телефон: _____89501463208____